2017年度　関東連盟　第41回　春季大会

ジャパンゼネラルスポーツ杯争奪　一年生大会

2017/6/11

順位	A	太田翔洋	鹿沼・新潟	埼北R	三鷹・東京文京	さいたまPJr.
	太田翔洋 0 － 1 (7)		6/25 鹿沼 10 : 00	6/11 ● 0 ― 7	6/18 鹿沼 9 : 00	7/9 鹿沼 9 : 00
	鹿沼・新潟 0 － 0 (0)	6/25 鹿沼 10 : 00		6/18 鹿沼 11 : 00	7/9 鹿沼 11 : 00	7/2 鹿沼 10 : 00
	埼北R 1 － 0 (0)	6/11 ○ 7 ― 0	6/18 鹿沼 11 : 00		7/2 江戸川 11 : 00	6/25 E東京 13 : 00
	三鷹・東京文京 0 － 1 (9)	6/18 鹿沼 9 : 00	7/9 鹿沼 11 : 00	7/2 江戸川 11 : 00		6/11 ● 2 ― 9
	さいたまPJr. 1 － 0 (2)	7/9 鹿沼 9 : 00	7/2 鹿沼 10 : 00	6/25 E東京 13 : 00	6/11 ○ 9 ― 2	

順位	B	小平R	市原中央PJr.	清瀬FB	墨田F	北千葉YBc
	小平R 0 － 1 (8)		6/18 江戸川 9 : 00	6/25 北千葉 11 : 00	6/11 ● 4 ― 8	7/2 北千葉 9 : 00
	市原中央PJr 1 － 0 (3)	6/18 江戸川 9 : 00		6/11 ○ 11 ― 3	7/2 能満 9 : 00	7/9 北千葉 9 : 00
	清瀬FB 0 － 1 (11)	6/25 北千葉 11 : 00	6/11 ● 3 ― 11		7/9 北千葉 11 : 00	6/18 北千葉 9 : 00
	墨田F 1 － 0 (4)	6/11 ○ 8 ― 4	7/2 能満 9 : 00	7/9 北千葉 11 : 00		6/25 北千葉 9 : 00
	北千葉YBc 0 － 0 (0)	7/2 北千葉 9 : 00	7/9 北千葉 9 : 00	6/18 北千葉 9 : 00	6/25 北千葉 9 : 00	

順位	C	立川E	湘南C	羽田AA	江東A	江戸川S	市原PJr.
	立川E 0 － 1 (12)		6/25 江東 11 : 00	6/18 江東 11 : 00	7/2 江東 9 : 00	7/9 江戸川 9 : 00	6/11 ● 2 ― 12
	湘南C 0 － 1 (4)	6/25 江東 11 : 00		6/11 ● 1 ― 4	7/9 江東 11 : 00	6/18 江戸川 11 : 00	7/2 能満 11 : 00
	羽田AA 1 － 0 (1)	6/18 江東 11 : 00	6/11 ○ 4 ― 1		6/25 江東 9 : 00	7/2 江戸川 9 : 00	7/9 千葉 9 : 00
	江東A 1 － 0 (4)	7/2 江東 9 : 00	7/9 江東 11 : 00	6/25 江東 9 : 00		6/11 ○ 5 ― 4	6/18 江東 9 : 00
	江戸川S 0 － 1 (5)	7/9 江戸川 9 : 00	6/18 江戸川 11 : 00	7/2 江戸川 9 : 00	6/11 ● 4 ― 5		7/16 江戸川 9 : 00
	市原PJr. 1 － 0 (2)	6/11 ○ 12 ― 2	7/2 能満 11 : 00	7/9 千葉 9 : 00	6/18 江東 9 : 00	7/16 江戸川 9 : 00	
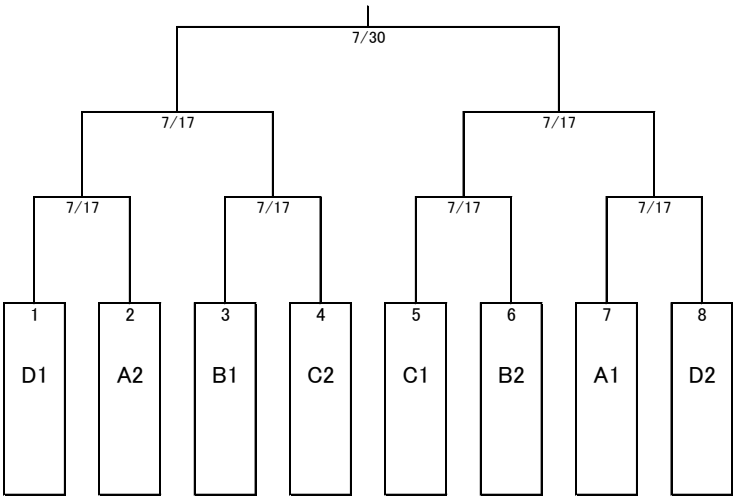
順位	D	横浜旭峰PR	羽田AB	江東B	千葉JJr.	E東京PJr.
	横浜旭峰PR 1 － 0 (3)		6/25 E東京 11 : 00	7/2 江東 11 : 00	7/9 千葉 11 : 00	6/11 ○ 10 ― 3
	羽田AB 0 － 1 (7)	6/25 E東京 11 : 00		7/9 江東 9 : 00	6/11 ● 0 ― 7	6/18 E東京 13 : 00
	江東B 0 － 0 (0)	7/2 江東 11 : 00	7/9 江東 9 : 00		6/18 千葉 9 : 00	6/25 E東京 9 : 00
	千葉JJr. 1 － 0 (0)	7/9 千葉 11 : 00	6/11 ○ 7 ― 0	6/18 千葉 9 : 00		7/2 千葉 9 : 00
	E東京PJr. 0 － 1 (10)	6/11 ● 3 ― 10	6/18 E東京 13 : 00	6/25 E東京 9 : 00	7/2 千葉 9 : 00