2019年度　コルト大会

2019/9/16

南コルト大会予選

SA	江戸川P	墨田P	北千葉P	羽田A
延期権	9/8	10/27	9/15	10/16
江戸川P 0－2（13）		9/1 ● 7－8	9/22 江戸川 11：00	9/15 ● 0－5
墨田P 1－0（7）	9/1 ○ 8－7		9/29 北千葉 9：00	9/22 千葉 11：00
北千葉P 1－0（4）	9/22 江戸川 11：00	9/29 北千葉 9：00		9/8 ○ 8－4
羽田A 1－1（8）	9/15 ○ 5－0	9/22 千葉 11：00	9/8 ● 4－8	

SB	横浜旭峰P	千葉J	市原P	江東L
延期権			9/8	9/8
横浜旭峰P 0－1（10）		9/8 ● 1－10	9/22 能満 9：00	9/29 江東 9：00
千葉J 1－1（6）	9/8 ○ 10－1		9/15 ● 3－5	9/22 千葉 9：00
市原P 2－0（8）	9/22 能満 9：00	9/15 ○ 5－3		9/1 ○ 9－5
江東L 0－1（9）	9/29 江東 9：00	9/22 千葉 9：00	9/1 ● 5－9	

北コルト大会予選

NA	三鷹・流山	清瀬CP	栃木・宇都宮
延期権	9/23	11/10	9/8
三鷹・流山 0－0（0）		9/29 清瀬 11：00	9/22 グリーン 13：00
清瀬CP 0－1（14）	9/29 清瀬 11：00		9/1 ● 10－14
栃木・宇都宮 1－0（10）	9/22 グリーン 13：00	9/1 ○ 14－10	

NB	西東京・文京・立川	さいたまP	小平・湘南	埼北CW
延期権		9/1	9/29	9/15
西東京・文京・立川 1－1（16）		9/8 ○ 14－7	9/15 ● 5－9	9/22 立川 10：00
さいたまP 0－1（14）	9/8 ● 7－14		9/22 立川 12：00	9/28 北本 18：00
小平・湘南 1－1（16）	9/15 ○ 9－5	9/22 立川 12：00		9/1 ● 8－11
埼北CW 1－0（8）	9/22 立川 10：00	9/28 北本 18：00	9/1 ○ 11－8	

南コルト大会決勝トーナメント

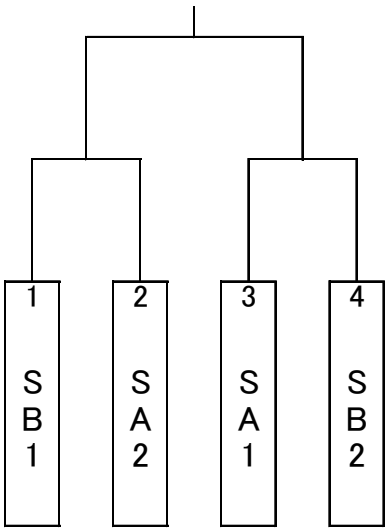

延期権

北コルト大会決勝トーナメント

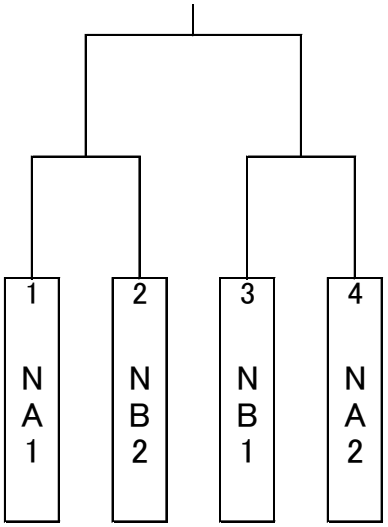

延期権